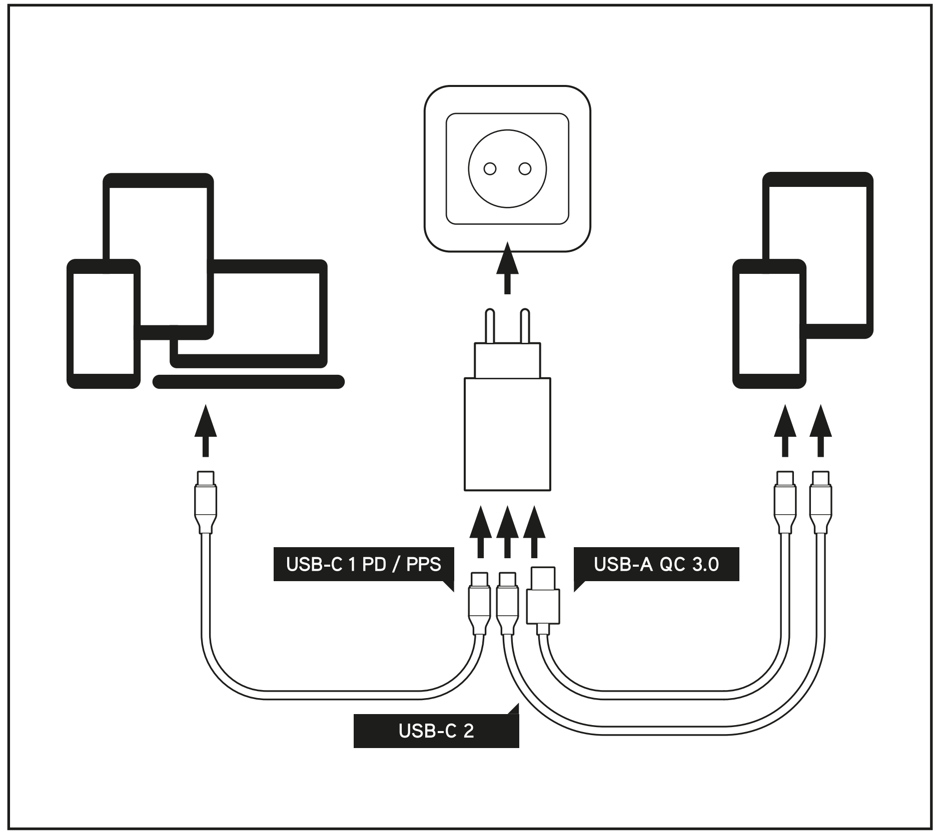

SECURITY

IMPORTANT SAFETY INSTRUCTIONS

For all products:

1. Read and follow the instructions.
2. Keep the instructions in a safe place.
3. Observe the warnings.
4. Take care when transporting the product to prevent damage.

This device complies with the European Union requirements (1999/5/EC) related to the limitation of the general public's exposure to electromagnetic fields concerning health protection.

The limits are part of broad recommendations for the protection of the general public. These recommendations have been developed and verified by independent scientific organizations through frequent and thorough assessments of scientific studies. The measurement unit for the European Council's recommended limit for mobile devices is the "Specific Absorption Rate" (SAR), and the average SAR limit is 20 W/kg over 10 grams of body tissue.

Lurbe Grup S.A. complies with the requirements of the International Commission on Non-Ionizing Radiation Protection (ICNIRP).

In the case of body-worn use, this product has been tested and complies with the ICNIRP exposure guidelines and the European standard EN 62479 and EN 50663. The SAR value has been measured with the device positioned 1.0 cm away from the body while transmitting at the highest certified output power level across all frequency bands of the mobile device.

WEEE Notice: The Waste Electrical and Electronic Equipment (WEEE) Directive, which came into force as European law on 14/02/2014, addresses the treatment of electronic equipment at the end of its life cycle. Priority is given to reuse, recycling, and other forms of recovery of such waste to minimize disposal. The WEEE logo is the one found in this section.

This product should not be disposed of with household waste. It is your responsibility to properly dispose of all waste from your electronic equipment, and for this purpose, you must take them to the designated collection point for the recycling of such hazardous waste. The separate collection and proper recovery of waste from your electrical and electronic equipment at the time of disposal allows us to help preserve natural resources and ensure the safety of human health and the environment. For more information on disposal, recovery, and collection points for electrical and electronic equipment waste, please contact your local city center, domestic waste disposal service, the store where you purchased the equipment, or the equipment manufacturer.

Compliance with RoHS requirements.

This product complies with Directive 2011/65/EU and its amendment (EU) 2015/863 of the European Parliament and the Council of June 4, 2015, on the restriction of the use of certain hazardous substances in electrical and electronic equipment.

SÉCURITÉ

INSTRUCTIONS DE SÉCURITÉ IMPORTANTES

Pour tous les produits :

1. Lire et suivre les instructions.
2. Conserver les instructions dans un endroit sûr.
3. Respecter les avertissements.
4. Faire attention au transport pour éviter d'endommager le produit.

Cet appareil est conforme aux exigences de l'Union européenne (1999/5/CE) concernant la limitation de l'exposition du grand public aux champs électromagnétiques en ce qui concerne la protection de la santé. Les limites font partie de recommandations étendues pour la protection du grand public. Ces recommandations ont été élaborées et vérifiées par des organisations scientifiques indépendantes à travers des évaluations fréquentes et minutieuses d'études scientifiques. L'unité de mesure de la limite recommandée par le Conseil européen pour les dispositifs mobiles est le "taux d'absorption spécifique" (SAR, Specific Absorption Rate) et la limite moyenne SAR est de 20 W/kg pour 10 grammes de tissu corporel.

Lurbe Grup S.A. respecte les lignes directrices de la Commission internationale de protection contre les rayonnements non ionisants" (ICNIRP, International Commission on Non-Ionizing Radiation Protection).

Dans le cas d'une utilisation près du corps, ce produit a été testé et est conforme aux lignes directrices d'exposition de l'ICNIRP et aux normes européennes EN 62479 et EN 50663. La valeur SAR a été mesurée avec l'appareil à une distance de 1,0 cm du corps tout en transmettant simultanément au niveau de puissance de sortie certifié le plus élevé dans toutes les bandes de fréquences de l'appareil mobile.

Avertissement WEEE : La directive sur les DEEE (Déchets d'Équipements Électriques et Électroniques), entrée en vigueur en tant que loi européenne le 14/02/2014, concerne le traitement des équipements électroniques en fin de vie. La priorité est donnée à la réutilisation, au recyclage et à d'autres formes de récupération de ces déchets afin de réduire l'élimination. Le logo WEEE est présent dans cette section.

Ce produit ne doit pas être éliminé avec les ordures ménagères. Vous êtes responsable de l'élimination de tous les déchets de vos équipements électronique, et à cet effet, vous devez les apporter au point de collecte désigné pour le recyclage de ces déchets dangereux. La collecte séparée et la bonne récupération des déchets de vos équipements électriques et électroniques au moment de leur élimination nous permettent de contribuer à la préservation des ressources naturelles et de garantir la sécurité de la santé humaine et de l'environnement. Pour plus d'informations sur l'élimination, le recyclage et les points de collecte des déchets d'équipements électriques et électroniques, veuillez contacter le centre de gestion des déchets local, le service de collecte des ordures ménagères, le magasin où vous avez acheté l'équipement ou le fabricant de l'équipement.

Conformité à la directive RoHS.

Ce produit est conforme à la directive RoHS (Restriction des substances dangereuses) 2011/65/UE de l'Union européenne, qui limite l'utilisation de certaines substances dangereuses dans les équipements électriques et électroniques.

SEGURIDAD

INSTRUCCIONES DE SEGURIDAD IMPORTANTES

Para todos los productos:

1. Lea y siga las instrucciones.
2. Guarde las instrucciones en un lugar seguro.
3. Respete las advertencias.
4. Preste atención en el cuidado de su transporte para que el producto no se dañe.

Este dispositivo cumple los requisitos de la Unión Europea (1999/5/EC) relacionados con la limitación de la exposición del público general a campos electromagnéticos en lo que se refiere a la protección de la salud.

Los límites son parte de amplias recomendaciones para la protección del público general. Esas recomendaciones han sido desarrolladas y comprobadas por organizaciones científicas independientes a través de frecuentes y minuciosas evaluaciones de estudios científicos. La unidad de medición para el límite recomendado del Consejo Europeo para dispositivos móviles es la "Tasa de absorción específica" (SAR, specific Absorption Rate) y el límite SAR medio es de 20 W/kg sobre 10 gramos de tejido corporal.

Lurbe Grup S.A. cumple el requisito de la Comisión Internacional sobre la protección contra radiaciones no ionizantes (ICNIRP, International Commission on Non-Ionizing Radiation Protection).

En el caso de uso junto al cuerpo, este producto se ha probado y cumple las pautas de exposición ICNIRP y el estándar europeo EN 62479 y EN 50663. El valor SAR se ha medido con el dispositivo a una distancia de 1,0 cm del cuerpo transmitiendo al mismo tiempo al nivel de potencia de salida certificado más alto en todas las bandas de frecuencia del dispositivo móvil.

Aviso de WEEE: La Directiva sobre WEEE (Waste Electrical and Electronic Equipment, Residuos de Equipos Eléctricos y Electrónicos), que entró en vigencia como ley europea el 14/02/2014, sobre el tratamiento de los equipos electrónicos alfinal de su vida útil. Es de prioridad, la reutilización, el reciclado y otras formas de recuperación de dichos residuos a fin de reducir la eliminación. El logotipo de WEEE es el que se encuentra en este mismo apartado.

Este producto no se debe eliminar con los demás residuos domésticos. Usted tiene la responsabilidad de eliminar todos los residuos de sus equipos electrónico y, con tal fin, debe llevarlos al punto de recolección especificado para el reciclado de dichos residuos peligrosos. La recolección aislada y la recuperación adecuada de los residuos de sus equipos eléctricos y electrónicos, en el momento de la eliminación nos permiten ayudar a conservar los recursos naturales, y garantizará la seguridad de la salud humana y medio ambiente. Para obtener mas información acerca de la eliminación, recuperación y los puntos de recolección de residuos de equipos eléctricos y electrónicos, comuníquese con el centro de la ciudad local, el servicio de eliminación de residuos domésticos, la tienda en la que compró el equipo o el fabricante del equipo.

Cumplimiento en materia de RoHS.

Este producto cumple con la Directiva 2011/65/UE y su modificación (UE) 2015/863 del Parlamento Europeo y el Consejo del 4 de junio de 2015 sobre la restricción en la utilzación de sustancias peligrosas en equipos eléctricos y electrónicos.

SICHERHEIT

WICHTIGE SICHERHEITSHINWEISE

Für alle Produkte:

1. Lesen Sie die Anweisungen und befolgen Sie diese.
2. Bewahren Sie die Anweisungen an einem sicheren Ort auf.
3. Beachten Sie die Warnhinweise.
4. Achten Sie darauf, das Produkt beim Transport nicht zu beschädigen.

Dieses Gerät entspricht den Anforderungen der Europäischen Union (1999/5/EG) in Bezug auf die Begrenzung der Exposition der allgemeinen Bevölkerung gegenüber elektromagnetischen Feldern im Hinblick auf den Gesundheitsschutz.

Die Grenzwerte sind Teil umfassender Empfehlungen zum Schutz der allgemeinen Bevölkerung. Diese Empfehlungen wurden von unabhängigen wissenschaftlichen Organisationen entwickelt und durch häufige und gründliche Bewertungen wissenschaftlicher Studien überprüft. Die Maßeinheit für den empfohlenen Grenzwert des Europarats für Mobilgeräte ist die "Spezifische Absorptionsrate" (SAR) und der mittlere SAR-Grenzwert beträgt 20 W/kg für 10 Gramm Körpergewebe.

Lurbe Grup S.A. erfüllt die Anforderungen der Internationalen Kommission zum Schutz vor nichtionisierender Strahlung (ICNIRP, International Commission on Non-Ionizing Radiation Protection).

Bei Verwendung in Körpernähe wurde dieses Produkt getestet und erfüllt die ICNIRP-Expositionsrichtlinien sowie den europäischen Standard EN 62479 und EN 50663. Der SAR-Wert wurde mit dem Gerät in einem Abstand von 1,0 cm zum Körper gemessen, während es gleichzeitig auf allen Frequenzbändern die höchste zertifizierte Ausgangsleistung überträgt.

Hinweis zur WEEE: Die Richtlinie über WEEE (Waste Electrical and Electronic Equipment, Abfall von elektrischen und elektronischen Geräten), die am 14/02/2014 als europäisches Gesetz in Kraft getreten ist, regelt die Behandlung von Elektronikgeräten am Ende ihrer Lebensdauer. Die Wiederverwendung, das Recycling und andere Formen der Rückgewinnung solcher Abfälle zur Reduzierung der Entsorgung haben Vorrang. Das WEEE-Logo befindet sich in diesem Abschnitt.

Dieses Produkt darf nicht zusammen mit dem üblichen Haushaltsmüll entsorgt werden. Sie sind dafür verantwortlich, alle Abfälle Ihrer elektronisch Geräte ordnungsgemäß zu entsorgen und sie an den dafür vorgesehenen Sammelstellen für die Entsorgung solcher gefährlichen Abfälle abzugeben. Die getrennte Sammlung und ordnungsgemäße Entsorgung Ihrer elektronischen Geräteabfälle trägt dazu bei, natürliche Ressourcen zu erhalten und die Sicherheit von Mensch und Umwelt zu gewährleisten. Weitere Informationen zur Entsorgung, Wiederverwertung und den Sammelstellen für elektronische Geräteabfälle erhalten Sie von Ihrer örtlichen Stadtverwaltung, dem Entsorgungsdienstleister, dem Geschäft, in dem Sie das Gerät gekauft haben, oder dem Hersteller des Geräts.

Einhaltung der RoHS-Richtlinie.

Dieses Produkt entspricht der Richtlinie 2011/65/EU und ihrer Änderung (EU) 2015/863 des Europäischen Parlaments und des Rates vom 4. Juni 2015 über die Beschränkung der Verwendung bestimmter gefährlicher Stoffe in Elektro- und Elektronikgeräten.

SICUREZZA

ISTRUZIONI DI SICUREZZA IMPORTANTI

Per tutti i prodotti:

1. Leggere e seguire le istruzioni.
2. Conservare le istruzioni in un luogo sicuro.
3. Rispettare le avvertenze.
4. Prestare attenzione al trasporto per evitare danni al prodotto.

Questo dispositivo è conforme ai requisiti dell'Unione Europea (1999/5/CE) relativi alla limitazione dell'esposizione del pubblico generale ai campi elettromagnetici per quanto riguarda la protezione della salute.

I limiti fanno parte di ampie raccomandazioni per la protezione del pubblico generale. Queste raccomandazioni sono state sviluppate e verificate da organizzazioni scientifiche indipendenti attraverso frequenti e attente valutazioni di studi scientifici. L'unità di misura per il limite raccomandato dal Consiglio Europeo per i dispositivi mobili è il "Tasso di assorbimento specifico" (SAR, Specific Absorption Rate) e il limite medio di SAR è di 20 W/kg su 10 grammi di tessuto corporeo.

Lurbe Grup S.A. rispetta il requisito della Commissione Internazionale per la protezione dalle radiazioni non ionizzanti (ICNIRP, International Commission on Non-ionizing Radiation Protection).

Nel caso di utilizzo a contatto con il corpo, questo prodotto è stato testato e rispetta le linee guida di esposizione dell'ICNIRP e gli standard europei EN 62479 e EN 50663. Il valore SAR è stato misurato con il dispositivo a una distanza di 1,0 cm dal corpo trasmettendo contemporaneamente al livello di potenza di uscita certificato più alto in tutte le bande di frequenza del dispositivo mobile.

Avviso WEEE: La Direttiva WEEE (Waste Electrical and Electronic Equipment, Rifiuti di Apparecchiature Elettriche ed Elettroniche), entrata in vigore come legge europea il 14/02/2014, riguarda il trattamento delle apparecchiature elettroniche alla fine della loro vita utile. È prioritario riutilizzare, riciclare e adottare altre forme di recupero di tali rifiuti al fine di ridurre l'eliminazione. Il logo WEEE è quello presente in questa stessa sezione.

Questo prodotto non deve essere smaltito insieme agli altri rifiuti domestici. Hai la responsabilità di smaltire tutti i rifiuti delle tue apparecchiature elettronico e, a tal fine, devi portarli al punto di raccolta designato per il riciclaggio di tali rifiuti pericolosi. La raccolta separata e il corretto recupero dei rifiuti delle tue apparecchiature elettriche ed elettroniche, al momento dello smaltimento, ci permettono di contribuire a conservare le risorse naturali e garantire la sicurezza della salute umana e dell'ambiente. Per ulteriori informazioni sulla rimozione, il recupero e i punti di raccolta dei rifiuti delle apparecchiature elettriche ed elettroniche, contatta il centro cittadino locale, il servizio di smaltimento dei rifiuti domestici, il negozio presso il quale hai acquistato l'apparecchio o il produttore dell'apparecchio.

Conformità alla direttiva RoHS.

Questo prodotto è conforme alla Direttiva 2011/65/UE e alla sua modifica (UE) 2015/863 del Parlamento europeo e del Consiglio del 4 giugno 2015 sulla restrizione dell'uso di determinate sostanze pericolose nelle apparecchiature elettriche ed elettroniche.

SEGURANÇA

INSTRUÇÕES DE SEGURANÇA IMPORTANTES

Para todos os produtos:

1. Leia e siga as instruções.
2. Guarde as instruções em local seguro.
3. Respeite os avisos.
4. Tome cuidado ao transportar o produto para evitar danos.

Este dispositivo está em conformidade com os requisitos da União Europeia (1999/5/EC) relacionados à limitação da exposição do público em geral a campos eletromagnéticos no que se refere à proteção da saúde.

Os limites fazem parte de amplas recomendações para a proteção do público em geral. Essas recomendações foram desenvolvidas e verificadas por organizações científicas independentes através de avaliações frequentes e detalhadas de estudos científicos. A unidade de medição para o limite recomendado pelo Conselho Europeu para dispositivos móveis é a "Taxa de absorção específica" (SAR, Specific Absorption Rate) e o limite médio de SAR é de 20 W/kg para 10 gramas de tecido corporal.

Lurbe Grup S.A. atende ao "requisito da Comissão Internacional de Proteção contra Radiação Não-Ionizante" (ICNIRP, International Commission on Non-Ionizing Radiation Protection).

No caso de uso junto ao corpo, este produto foi testado e atende às diretrizes de exposição da ICNIRP e ao padrão europeu EN 62479 e EN 50663. O valor SAR foi medido com o dispositivo a uma distância de 1,0 cm do corpo, transmitindo ao mesmo tempo no nível de potência de saída mais alto em todas as faixas de frequência do dispositivo móvel.

Aviso de WEEE: A Diretiva sobre Resíduos de Equipamentos Elétricos e Eletrônicos (WEEE - Waste Electrical and Electronic Equipment), que entrou em vigor como lei europeia em 14/02/2014, trata do tratamento de equipamentos eletrônicos no final de sua vida útil. É prioritário reutilizar, reciclar e outras formas de recuperação desses resíduos para reduzir a eliminação. O logotipo WEEE está neste mesmo trecho.

Este produto não deve ser descartado com outros resíduos domésticos. Você é responsável por descartar todos os resíduos de seus equipamentos eletrônico e, para isso, deve levá-los ao ponto de coleta especificado para reciclagem desses resíduos perigosos. A coleta separada e o correto tratamento dos resíduos de seus equipamentos elétricos e eletrônicos no momento do descarte nos permitem ajudar a preservar os recursos naturais e garantir a segurança da saúde humana e do meio ambiente. Para obter mais informações sobre descarte, recuperação e pontos de coleta de resíduos de equipamentos elétricos e eletrônicos, entre em contato com o centro da cidade local, serviço de descarte de resíduos domésticos, loja onde você comprou o equipamento ou o fabricante do equipamento.

Conformidade com a RoHS

Este produto está em conformidade com a Diretiva 2011/65/UE e sua modificação (UE) 2015/863 do Parlamento Europeu e do Conselho, de 4 de junho de 2015, sobre a restrição do uso de substâncias perigosas em equipamentos elétricos e eletrônicos.

BEZPIECZEŃSTWO

WAŻNE INSTRUKCJE DOTYCZĄCE BEZPIECZEŃSTWA

Dla wszystkich produktów:

1. Przeczytaj i stosuj się do instrukcji.
2. Przechowuj instrukcje w bezpiecznym miejscu.
3. Przestrzegaj ostrzeżeń.
4. Dbaj o odpowiednią ochronę podczas transportu, aby nie uszkodzić produktu.

To urządzenie spełnia wymagania Unii Europejskiej (1999/5/EC) dotyczące ograniczenia ekspozycji ogółu ludności na pola elektromagnetyczne w kontekście ochrony zdrowia.

30,444 mm

Ograniczenia stanowią część szerokich zaleceń dotyczących ochrony ogółu ludności. Zalecenia te zostały opracowane i zweryfikowane przez niezależne organizacje naukowe poprzez częste i szczegółowe oceny badań naukowych. Jednostką miary dla zalecanego limitu Europejskiej Rady ds. Urządzeń Mobilnych jest "Specyficzna szybkość absorpcji" (SAR, specific Absorption Rate), a średni limit SAR wynosi 20 W/kg na 10 gramów tkanki ciała.

Lurbe Grup S.A. spełnia wymogi Międzynarodowej Komisji Ochrony Przed Promieniowaniem Niejonizującym (ICNIRP, International Commission on Non-Ionizing Radiation Protection).

W przypadku użytkowania w pobliżu ciała, ten produkt został przetestowany i spełnia wytyczne dotyczące ekspozycji ICNIRP oraz europejskie standardy EN 62479 i EN 50663. Wartość SAR została zmierzona przy urządzeniu oddalonym o 1,0 cm od ciała, jednocześnie przesyłając przy najwyższym poziomie mocy wyjściowej, zgodnie z wszystkimi pasmami częstotliwości urządzenia mobilnego.

Ostrzeżenie dotyczące WEEE: Dyrektywa dotycząca WEEE (Waste Electrical and Electronic Equipment, Odpady Elektryczne i Elektroniczne), która weszła w życie jako prawo europejskie w dniu 14/02/2014, dotycząca postępowania z urządzeniami elektronicznymi po zakończeniu ich użytkowania. Priorytetem jest ponowne wykorzystanie, recykling i inne formy odzysku tych odpadów w celu zmniejszenia ich utylizacji. Logo WEEE jest widoczne w tej samej sekcji.

Ten produkt nie powinien być usuwany razem z innymi odpadami domowymi. Jesteś odpowiedzialny za usuwanie wszystkich odpadów z twoich urządzeń elektroniczny i w tym celu powinieneś dostarczyć je do określonego punktu zbierania przeznaczonego do recyklingu tych niebezpiecznych odpadów. Oddzielne zbieranie i odpowiednie odzyskiwanie odpadów z twoich urządzeń elektrycznych i elektronicznych w momencie usuwania pozwala nam pomóc w ochronie zasobów naturalnych oraz zapewni bezpieczeństwo zdrowia człowieka i środowiska. Aby uzyskać więcej informacji na temat usuwania, odzyskiwania i punktów zbierania odpadów z urządzeń elektrycznych i elektronicznych, skontaktuj się z lokalnym centrum miasta, służbą usuwania odpadów domowych, sklepem, w którym zakupiłeś urządzenie lub producentem urządzenia.

Zgodność z RoHS.

Ten produkt spełnia Dyrektywę 2011/65/UE oraz jej zmianę (UE) 2015/863 Parlamentu Europejskiego i Rady z dnia 4 czerwca 2015 roku w sprawie ograniczenia stosowania substancji niebezpiecznych w urządzeniach elektrycznych i elektronicznych.

VEILIGHEID

BELANGRIJKE VEILIGHEIDSINSTRUCTIES

Voor alle producten:

1. Lees en volg de instructies.
2. Bewaar de instructies op een veilige plaats.
3. Respecteer de waarschuwingen.
4. Let op bij het vervoeren van het product om beschadiging te voorkomen.

Dit apparaat voldoet aan de vereisten van de Europese Unie (1999/5/EG) met betrekking tot de beperking van de blootstelling van het algemene publiek aan elektromagnetische velden met betrekking tot de bescherming van de gezondheid.

De limieten maken deel uit van brede aanbevelingen voor de bescherming van het algemene publiek. Deze aanbevelingen zijn ontwikkeld en getoetst door onafhankelijke wetenschappelijke organisaties door middel van frequente en grondige evaluaties van wetenschappelijke studies. De meeteenheid voor de aanbevolen limiet van de Europese Raad voor mobiele apparaten is de "Specifieke Absorptie Ratio" (SAR) en de gemiddelde SAR-limiet is 20 W/kg over 10 gram lichaamsweefsel.

Lurbe Grup S.A. voldoet aan de eis van de International Commission on Non-Ionizing Radiation Protection (ICNIRP) met betrekking tot bescherming tegen niet-ioniserende straling.

Bij gebruik dicht bij het lichaam is dit product getest en voldoet het aan de ICNIRP-richtlijnen en de Europese normen EN 62479 en EN 50663. De SAR-waarde is gemeten met het apparaat op een afstand van 1,0 cm van het lichaam, terwijl het tegelijkertijd het hoogste gecertificeerde uitgangsvermogensniveau in alle frequentiebanden van het mobiele apparaat overdraagt.

WEEE-melding: De richtlijn betreffende WEEE (Waste Electrical and Electronic Equipment, Afval van Elektrische en Elektronische Apparatuur), die op 14/02/2014 als Europese wet in werking is getreden, heeft betrekking op de behandeling van elektronische apparatuur aan het einde van hun levensduur. Het is een prioriteit om deze afvalstoffen te hergebruiken, te recyclen en op andere manieren te herstellen om de verwijdering te verminderen. Het WEEE-logo bevindt zich in dit gedeelte.

Dit product mag niet samen met het normale huisvuil worden weggegooid. U bent verantwoordelijk voor het correct verwijderen van alle afval van uw elektronisch apparatuur. Breng ze daarvoor naar de aangewezen inzamelpunten voor de recycling van dergelijk gevaarlijk afval. Het gescheiden inzamelen en correct recyclen van afval van uw elektrische en elektronische apparatuur helpt bij het behoud van natuurlijke hulpbronnen en zorgt voor de veiligheid van mens en milieu. Neem voor meer informatie over de verwijdering, recycling en inzamelpunten voor elektrische en elektronische apparatuur contact op met het lokale stadscentrum, de afvalinzameldienst, de winkel waar u het apparaat heeft gekocht of de fabrikant van het apparaat.

Conformiteit met RoHS.

Dit product voldoet aan Richtlijn 2011/65/EU en de wijziging ervan (EU) 2015/863 van het Europees Parlement en de Raad van 4 juni 2015 betreffende de beperking van het gebruik van bepaalde gevaarlijke stoffen in elektrische en elektronische apparatuur.

BEZPEČNOST

DŮLEŽITÁ BEZPEČNOSTNÍ UPOZORNĚNÍ

Pro všechny výrobky:

1. Přečtěte si a dodržujte instrukce.
2. Uchovávejte instrukce na bezpečném místě.
3. Dodržujte varování.
4. Dbejte na to, aby se výrobek při přepravě nezničil.

Tento přístroj splňuje požadavky Evropské unie (1999/5/EC) týkající se omezení vystavení všeobecného obyvatelstva elektromagnetickým polím z hlediska ochrany zdraví.

Limity jsou součástí rozsáhlých doporučení pro ochranu všeobecného obyvatelstva. Tato doporučení byla vypracována a ověřena nezávislými vědeckými organizacemi prostřednictvím pravidelných a pečlivých hodnocení vědeckých studií. Jednotkou pro doporučený limit Evropské rady pro mobilní zařízení je "specifická absorpční míra" (SAR, specific absorption rate) a průměrný SAR limit činí 20 W/kg pro 10 gramů tkáně těla.

Společnost Lurbe Grup S.A. splňuje požadavky Mezinárodní komise pro ochranu proti neionizujícím radiacím (ICNIRP, International Commission on Non-Ionizing Radiation Protection).

V případě použití přístroje poblíž těla byl tento produkt testován a splňuje směrnice ICNIRP a evropský standard EN 62479 a EN 50663 ohledně expozice. Hodnota SAR byla měřena s přístrojem vzdáleným 1,0 cm od těla při současném vysílání při nejvyšší certifikované výstupní úrovni ve všech frekvenčních pásmech mobilního zařízení.

Upozornění na WEEE: Směrnice o WEEE (Waste Electrical and Electronic Equipment, Odpad z Elektrického a Elektronického Zařízení), která vstoupila v platnost jako evropský zákon dne 14. 2. 2014, se vztahuje na nakládání s elektronickými zařízeními na konci jejich životnosti. Prioritou je opětovné použití, recyklace a jiné formy zpracování těchto odpadů s cílem snížit jejich likvidaci. Logo WEEE se nachází v této části.

Tento výrobek nesmí být likvidován s běžným domovním odpadem. Máte povinnost likvidovat veškeré odpady z elektronický zařízení a proto je musíte odevzdat na sběrné místo určené k recyklaci těchto nebezpečných odpadů. Izolovaný sběr a správné zpracování odpadů z elektrických a elektronických zařízení při jejich likvidaci nám umožňuje přispět k ochraně přírodních zdrojů a zajistit bezpečnost lidského zdraví a životního prostředí. Pro více informací o likvidaci, recyklaci a sběrných místech pro odpady z elektrických a elektronických zařízení se obraťte na místní městský úřad, službu pro likvidaci domovního odpadu, obchod, kde jste výrobek zakoupili, nebo výrobce výrobku.

Splnění směrnice RoHS.

Tento výrobek splňuje směrnici Evropského parlamentu a Rady 2011/65/EU a její úpravu (EU) 2015/863 ze dne 4. června 2015 o omezení používání určitých nebezpečných látek ve výrobcích elektrického a elektronického zařízení.

BEZPEČNOSŤ

DÔLEŽITÉ POKYNY PRE BEZPEČNOSŤ

Pre všetky produkty:

1. Prečítajte si a dodržujte pokyny.
2. Pokyny si uschovajte na bezpečné miesto.
3. Dodržujte varovania.
4. Dbajte na opatrné prenášanie produktu, aby nedošlo k poškodeniu.

Tento zariadenie spĺňa požiadavky Európskej únie (1999/5/ES) týkajúce sa obmedzenia vystavenia verejnosti elektromagnetickým poliam, pokiaľ ide o ochranu zdravia.

Limity sú súčasťou širokých odporúčaní na ochranu verejnosti. Tieto odporúčania boli vypracované a overené nezávislými vedeckými organizáciami prostredníctvom častých a dôkladných hodnotení vedeckých štúdií. Mernou jednotkou pre odporúčaný limit Európskej rady pre mobilné zariadenia je „konkrétna absorpčná miera" (SAR, specific Absorption Rate) a priemerný limit SAR je 20 W/kg na 10 gramov telesnej tkane.

Spoločnosť Lurbe Grup S.A. spĺňuje požiadavku Medzinárodnej komisie pre ochranu pred neionizujúcim žiarením (ICNIRP, International Commission on Non-Ionizing Radiation Protection).

V prípade použitia pri tele bol tento výrobok testovaný a spĺňa smernice ICNIRP a európsky štandard EN 62479 a EN 50663. Hodnota SAR bola meraná zariadením vo vzdialenosti 1,0 cm od tela, pričom zároveň prenášalo na najvyššej certifikovanej výstupnej úrovni na všetkých frekvenčných pásmach mobilného zariadenia.

Upozornenie na WEEE: Smernica o WEEE (Waste Electrical and Electronic Equipment, Odpad z Elektrického a Elektronického Zariadenia), ktorá nadobudla platnosť ako európska smernica dňa 14. 2. 2014, sa vzťahuje na nakladanie s elektronickými zariadeniami na konci ich životnosti. Prioritou je opätovné použitie, recyklácia a iné formy spracovania týchto odpadov s cieľom znížiť ich odstránenie. Logo WEEE sa nachádza v tejto časti.

Tento produkt nesmie byť likvidovaný s bežným domovým odpadom. Máte zodpovednosť zabezpečiť správnu likvidáciu všetkých odpadov z elektronický zariadení a preto ich musíte odniesť na určené zberné miesto na recykláciu týchto nebezpečných odpadov. Izolovaný zber a správne zneškodnenie odpadov z elektrických a elektronických zariadení nám pomáha chrániť prírodné zdroje a zaručuje bezpečnosť ľudskej zdravie a životného prostredia. Pre viac informácií o likvidácii, zneškodňovaní a miestach zberu odpadov z elektrických a elektronických zariadení sa obráťte na miestne mestské centrum, službu na zber domového odpadu, predajňu, v ktorej ste zariadenie zakúpili, alebo výrobcu zariadenia.

Dodržiavanie smernice RoHS.

Tento výrobok spĺňa Smernicu 2011/65/EÚ a jej úpravu (EÚ) 2015/863 Európskeho parlamentu a Rady zo 4. júna 2015 o obmedzení používania niektorých nebezpečných látok v elektrických a elektronických zariadeniach.

ΑΣΦΑΛΕΙΑ

ΣΗΜΑΝΤΙΚΕΣ ΟΔΗΓΙΕΣ ΑΣΦΑΛΕΙΑΣ

Για όλα τα προϊόντα:

1. Διαβάστε και ακολουθήστε τις οδηγίες.
2. Φυλάξτε τις οδηγίες σε ασφαλές μέρος.
3. Σεβαστείτε τις προειδοποιήσεις.
4. Να προσέχετε κατά τη μεταφορά για να μην υποστεί ζημιά το προϊόν.

Αυτή η συσκευή πληροί τις απαιτήσεις της Ευρωπαϊκής Ένωσης (1999/5/ΕΚ) σχετικά με τον περιορισμό της έκθεσης του γενικού κοινού σε ηλεκτρομαγνητικά πεδία, όσον αφορά την προστασία της υγείας.

Τα όρια αυτά αποτελούν μέρος ευρείων συστάσεων για την προστασία του γενικού κοινού. Αυτές οι συστάσεις έχουν αναπτυχθεί και ελεγχθεί από ανεξάρτητους επιστημονικούς οργανισμούς μέσω συχνών και λεπτομερών αξιολογήσεων επιστημονικών μελετών. Η μονάδα μέτρησης για το συνιστώμενο όριο του Ευρωπαϊκού Συμβουλίου για κινητές συσκευές είναι ο "Ειδικός Ρυθμός Απορρόφησης" (SAR, Specific Absorption Rate) και το μέσο όριο SAR είναι 20 W/kg για 10 γραμμάρια σωματικού ιστού.

Η Lurbe Grup S.A. πληροί την απαίτηση της Διεθνούς Επιτροπής για την προστασία από τη μη ιοντίζουσα ακτινοβολία (ICNIRP, International Commission on Non-Ionizing Radiation Protection).

Στην περίπτωση χρήσης κοντά στο σώμα, αυτό το προϊόν έχει ελεγχθεί και πληροί τις οδηγίες έκθεσης της ICNIRP και τα ευρωπαϊκά πρότυπα EN 62479 και EN 50663. Η τιμή SAR έχει μετρηθεί με τη συσκευή σε απόσταση 1,0 cm από το σώμα, παράλληλα με τη μετάδοση στο υψηλότερο επίπεδο εξόδου που πιστοποιείται για όλες τις ζώνες συχνοτήτων της κινητής συσκευής.

Ειδοποίηση WEEE: Η Οδηγία για τα WEEE (Waste Electrical and Electronic Equipment, Απόβλητα Ηλεκτρικού και Ηλεκτρονικού Εξοπλισμού), η οποία τέθηκε σε ισχύ ως ευρωπαϊκή νομοθεσία στις 14/02/2014, αφορά τη μεταχείριση των ηλεκτρονικών εξοπλισμών στο τέλος τους κύκλου ζωής τους. Προτεραιότητα έχει η επαναχρησιμοποίηση, η ανακύκλωση και άλλες μορφές ανάκτησης των αποβλήτων αυτών με σκοπό τη μείωση της εξάντλησής τους. Το λογότυπο WEEE βρίσκεται σε αυτήν την ενότητα.

Αυτό το προϊόν δεν πρέπει να απορρίπτεται μαζί με τα υπόλοιπα οικιακά απόβλητα. Έχετε την ευθύνη να απορρίψετε όλα τα απόβλητα από τις ηλεκτρονικός συσκευές σας και, για τον σκοπό αυτό, πρέπει να τα παραδίδετε στον καθορισμένο σημείο συλλογής για την ανακύκλωση των επικίνδυνων αποβλήτων αυτών. Η απομόνωση της συλλογής και η κατάλληλη ανακύκλωση των αποβλήτων από τις ηλεκτρικές και ηλεκτρονικές συσκευές σας κατά την απόρριψη βοηθούν στη διατήρηση των φυσικών πόρων και εξασφαλίζουν την ασφάλεια της ανθρώπινης υγείας και του περιβάλλοντος. Για περισσότερες πληροφορίες σχετικά με την απόρριψη, την ανάκτηση και τα σημεία συλλογής αποβλήτων ηλεκτρικών και ηλεκτρονικών συσκευών, επικοινωνήστε με τον τοπικό δήμο, την υπηρεσία διάθεσης οικιακών αποβλήτων, το κατάστημα από το οποίο αγοράσατε τη συσκευή ή τον κατασκευαστή της.

Συμμόρφωση με την οδηγία RoHS.

Αυτό το προϊόν συμμορφώνεται με την Οδηγία 2011/65/ΕΕ και την τροποποίησή της (ΕΕ) 2015/863 του Ευρωπαϊκού Κοινοβουλίου και του Συμβουλίου της 4ης Ιουνίου 2015 για τον περιορισμό της χρήσης επικίνδυνων ουσιών σε ηλεκτρικές και ηλεκτρονικές συσκευές.

BIZTONSÁG

FONTOS BIZTONSÁGI UTASÍTÁSOK

Minden termék esetében:

1. Olvassa el és kövesse az utasításokat.
2. Tartsa az utasításokat biztonságos helyen.
3. Tartsa be a figyelmeztetéseket.
4. Fordítson figyelmet a szállításra, hogy ne sérüljön a termék.

Ez a készülék megfelel az Európai Unió (1999/5/EC) által meghatározott követelményeknek, amelyek a közönség általános expozíciójának korlátozására vonatkoznak az elektromágneses mezőkre vonatkozóan az egészségvédelem tekintetében.

A határértékek széles körű ajánlások részét képezik a közönség általános védelme érdekében. Ezeket az ajánlásokat független tudományos szervezetek fejlesztették ki és tesztelték gyakori és részletes tudományos tanulmányok értékelése révén. Az Európai Tanács által javasolt határérték egysége a "specifikus abszorpció ráta" (SAR), és az átlagos SAR határérték 20 W/kg a test 10 grammjára vonatkozóan.

A Lurbe Grup S.A. eleget tesz a nem ionizáló sugárzás elleni védelemről szóló Nemzetközi Bizottság (ICNIRP, International Commission on Non-ionizing Radiation Protection) követelményének.

A testhez való közeli használat esetén ez a termék megfelel az ICNIRP expozíciós irányelveinek és az EN 62479 és EN 50663 európai szabványoknak. Az SAR értéket a készülékkel a testtől 1,0 cm távolságra mérték, miközben a mobil eszköz összes frekvenciasávjában a legmagasabb tanúsított kimeneti teljesítményszintet adta át.

WEEE figyelmeztetés: A WEEE (Waste Electrical and Electronic Equipment, Elektromos és Elektronikus Hulladék) irányelv, amely az Európai Unióban 2014. február 14-én jogerőre emelkedett, az elektronikai berendezések kezelésére vonatkozik élettartamuk végén. Előnyben részesíti ezeknek a hulladékoknak a hasznosítását, újrafeldolgozását és más formáit a lerakás csökkentése érdekében. A WEEE logó ugyanabban a szakaszban található.

Ez a termék nem dobható a háztartási hulladékkal együtt. Önnek felelőssége, hogy minden elektronikus berendezés hulladékát megfelelően ártalmatlanítsa, ehhez pedig a veszélyes hulladék újrahasznosítására kijelölt gyűjtőpontra kell vinni. A megfelelő gyűjtés és a megfelelő módon történő elektromos és elektronikai berendezés hulladékainak visszanyerése lehetővé teszi, hogy segítsünk megőrizni a természeti erőforrásokat, és biztosítsuk az emberi egészség és a környezet biztonságát. További információért az elektromos és elektronikai berendezés hulladékainak megsemmisítéséről, visszanyeréséről és gyűjtőpontjairól forduljon a helyi városi központba, a háztartási hulladékkezelő szolgáltatáshoz, az eszköz vásárlásakor felkeresett üzlethez vagy az eszköz gyártójához.

RoHS megfelelőség.

Ez a termék megfelel az Európai Parlament és Tanács 2011/65/EU irányelvének és annak módosításának (EU) 2015/863, amely 2015. június 4-én született a veszélyes anyagok korlátozásáról az elektromos és elektronikus berendezésekben.